Thirode
OREANE LV 385A

Lave-Verres



Avantages et caractéristiques

De construction tout inox, le lave-verres **LV385A** se distingue par sa robustesse et sa fiabilité. Sa porte et des cotés **double paroi** assurent une excellente isolation thermique et phonique, contribuant ainsi au confort de travail et à l'efficacité énergétique.
La cuve de lavage est équipée d'un **filtre intégral** sur toute la largeur protégeant efficacement la pompe de lavage contre l'intrusion d'éléments extérieurs. Cette filtration continue garantit une **eau toujours propre** et un **résultat de lavage optimal**, cycle après cycle.

Tableau de commandes
Le tableau de commandes électronique, avec écran LED, offre un **contrôle continu des températures de lavage et de rinçage** assurant une parfaite conformité aux normes d'hygiène. Il intègre également un **système d'autodiagnostic** facilitant une **maintenance rapide et efficace**, ainsi qu'un **réglage précis** du doseur de produit de rinçage, pour une performance constante et un entretien simplifié.

Programme	Usage Principal	Quantité d'eau de rinçage l. /cycle	durée sec.	lavage °C	rinçage°C
Standard					
prospeed	Court	2,2	60	60	65
professional	Standard	2,2	120	60	65
protemp	Intensif	2,2	150	60	65
Auto-nettoyage					
proself	nettoyage manuel	-	90	-	-

Les Avantages
Affichage des températures
Doseur péristaltique de rinçage
Porte double paroi
Filtre de cuve
Faible consommation d´eau
Adoucisseur intégré

Donnée Techniques		
Productivité théorique*	paniers/h	60
Dimensions L x P x H	mm	436 x 535 x 670
Dimension du casier	mm	390 x 390
Hauteur de passage utile	mm	320
Capacité du cuve	l	8
Capacité de la chaudière	l	2,6
Résistance de la cuve	W	600
Résistance de la chaudière	W	2.600
Puissance de pompe de lavage	W	200
Puissance totale	W	3.500
Alimentation	V	230/50/1N
Protection	A	16
Niveau Sonore	dB (A)	62
Poids net	kg	33

* Alimentation en eau à 50 °C

Thirode
OREANE LV 385A





modèle		code de l'article
OREANE LV 385A	Lave-verres compact avec adoucisseur intégré	917473

En option

Type	code de l'article
Kit pompe de vidange (non monté)	999354
Panier verres - Hauteur 150 mm	780133
Panier support 13 soucoupes	712020
Support verre incliné	706138

Dotation incluse

	code	Quantité
panier verres carré	780133	2
Godets à cuillères	780139	2
Panier support 13 soucoupes.	712020	1

Spécifications de l'emballage

Poids brut	Kg	36
Dimensions L x P x H	mm	610 x 520 x 840
Volume cubique	m^3	0,27

Arrivée d'eau / évacuation

Pression de l'eau à l'entrée min-max	bar	2 - 4
Température de l'eau à l'entrée min - max	°C	50 - 60
Raccordement en eau	pouce mm	3/4" - 2.000
Raccordement vidange	diamètre mm	ø 18/24 - 2.000
Dureté d'eau maximum	°fH	35

Schéma d'installation

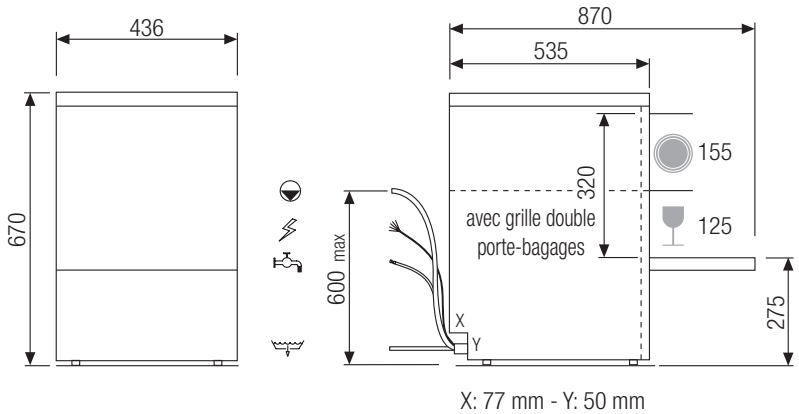

X: 77 mm - Y: 50 mm

Hauteur maximale

	mm	390 x 390
	mm	300
	mm	300

Informations société
HMI, 17 rue des Freres Lumière 77290 Mitry Mory
Téléphone : 01 64 67 61 00
E-mail : contact@hmi.fr site : hmi.fr