Thirode
OREANE **LF PRO600A**

Lave-vaisselle



Avantages et caractéristiques

Entièrement fabriqué en acier inoxydable, le lave-vaisselle frontal **LF PRO 600A** se distingue par sa robustesse et sa fiabilité. Sa conception à **double paroi** intégrale assure une excellente isolation thermique et phonique, garantissant à la fois un confort d'utilisation optimal et une meilleure **efficacité énergétique.** Sa porte isolée à ouverture contrebalancée facilite sa manipulation.
La **cuve de lavage emboutie** est équipée d'un filtre inox protégeant efficacement la pompe de lavage contre l'intrusion de particules, couverts ou autres objets.
Cette **filtration continue** maintient une **eau propre** tout au long des cycles et garantit un **résultat de lavage irréprochable,** cycle après cycle.
De plus, les supports de casiers latéraux emboutis éliminent tout besoin de soudure, facilitant ainsi le nettoyage de la machine et assurant une **hygiène parfaite.**

Tableau de commandes
Le **tableau de commandes** électronique à effleurement situé en partie supérieure du capot, associé à un **grand écran LCD couleur,** offre une **lecture claire et intuitive** des informations.
L'écran change de couleur en fonction de l'état d'avancement du cycle, permettant un suivi **visuel instantané.**
Les températures de lavage et de rinçage, le **compteur de cycles** ainsi que les **diagnostics automatiques** sont affichés à l'aide de textes explicites et d'icônes lisibles. **Le réglage des températures** et le **dosage des produits** chimiques s'effectuent facilement grâce à des paramètres adaptables, pour une utilisation simple et précise.

Programme	Usage Principal	Quantité d'eau de rinçage l. /cycle	durée sec.	lavage °C	rinçage°C
Standard					
prospeed	Court	2	60	55	80
professional	Standard	2,4	90	60	82
protemp	Intensif	3	180	65	88
Spécial					
proglass	Verres	3	90	60	67
prowater	Verre et cristal avec de l'eau osmose	3	120	65	70
prolong	Lavage continu	2,4	600	60	82
proeco	Sang et amidon	2,4	150	45	80
pronew	Changement rapide de l'eau	23	360	-	60
proactive	Poêles et ustensiles	5	300	70	82
prosteel	Couverts	5	360	72	88
prosan	A0=60 selon EN-ISO 15883-1/3	3	automatique	70	85
Auto-nettoyage					
proclean	Auto-nettoyage et vidange automatique	25	300	-	-
prodrain	Vidange automatique	-	120	-	-

Les Avantages
Commandes électroniques avancées
Cuve emboutie Easy Clean
Guides panier emboutis
Filtre de cuve intégral en inox
Bras de lavage / rinçage en composite
Cycle d'auto-nettoyage automatique
Adoucisseur en continu
Pompe Soft start
Pompe double sortie
Porte système Soft
Doseur péristaltique produit de lavage et de rinçage
Renouvellement d'eau piloté
Porte double paroi
Carrosserie double paroi
Surpresseur de rinçage

Donnée Techniques		
Productivité théorique	paniers/h	60
Dimensions L x P x H	mm	600 x 700 x 850
Dimension du casier	mm	500 x 600
Hauteur de passage utile	mm	405
Capacité du cuve	l	23
Capacité de la chaudière	l	7
Résistance de la cuve	W	2.100
Résistance de la chaudière	W	7.000
Puissance de pompe de lavage	W	700
Puissance de pompe de rinçage	W	200
Puissance de pompe de vidange	W	40
Puissance totale	W	9.800
Alimentation	V	400/50/3N
Protection	A	16
Niveau Sonore	dB (A)	63
Poids net	kg	64

* Alimentation en eau à 50 °C,

Thirode
OREANE **LF PRO600A**





modèle		code de l'article
OREANE LF PRO600	Lave-vaisselle frontale avec adoucisseur intégré, pompe de rinçage et de vidange, doseurs de rinçage et de lavage péristaltiques	**918657**

Dotation incluse

	code	Quantité
 Panier fond plat	780132	1
 Panier 18 assiettes	70180	1

Spécifications de l'emballage

Poids brut	Kg	70
Dimensions L x P x H	mm	690 x 750 x 980
Volume cubique	m^3	0,55

Arrivée d'eau / évacuation

Pression de l'eau à l'entrée min-max	bar	1 - 4
Température de l'eau à l'entrée min - max	°C	15 - 60
Raccordement en eau	pouce mm	3/4" - 2.000
Raccordement vidange	diamètre mm	ø 18/24 - 2.000
Dureté d'eau maximum	°fH	35

Schéma d'installation

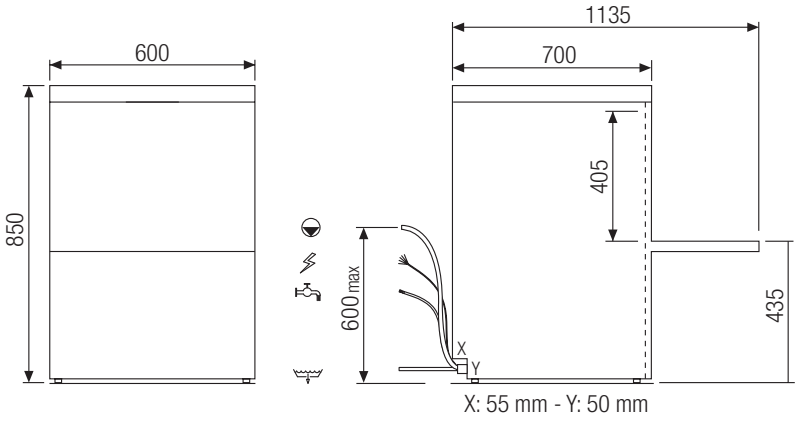

Hauteur maximale

	mm	500 x 600
	mm	375
	mm	380
	cm	GN1/1 (53x32) 4 Quantité au maximum

Informations société
HMI, 17 rue des Freres Lumière 77290 Mitry Mory
Téléphone : 01 64 67 61 00
E-mail : contact@hmi.fr site : hmi.fr