# Thirode
# OREANE LF PRO600

## Lave-vaisselle




## Avantages et caractéristiques

Entièrement fabriqué en acier inoxydable, le lave-vaisselle frontal **LF PRO 600** se distingue par sa robustesse et sa fiabilité. Sa conception à **double paroi** intégrale assure une excellente isolation thermique et phonique, garantissant à la fois un confort d'utilisation optimal et une meilleure **efficacité énergétique.** Sa porte isolée à ouverture contrebalancée facilite sa manipulation.
La **cuve de lavage emboutie** est équipée d'un filtre inox protégeant efficacement la pompe de lavage contre l'intrusion de particules, couverts ou autres objets.
Cette **filtration continue** maintient une **eau propre** tout au long des cycles et garantit un **résultat de lavage irréprochable,** cycle après cycle.
De plus, les supports de casiers latéraux emboutis éliminent tout besoin de soudure, facilitant ainsi le nettoyage de la machine et assurant une **hygiène parfaite.**

**Tableau de commandes**
Le **tableau de commandes** électronique à effleurement situé en partie supérieure du capot, associé à un **grand écran LCD couleur,** offre une **lecture claire et intuitive** des informations.
L'écran change de couleur en fonction de l'état d'avancement du cycle, permettant un suivi **visuel instantané.**
Les températures de lavage et de rinçage, le **compteur de cycles** ainsi que les **diagnostics automatiques** sont affichés à l'aide de textes explicites et d'icônes lisibles. **Le réglage des températures** et le **dosage des produits** chimiques s'effectuent facilement grâce à des paramètres adaptables, pour une utilisation simple et précise.

| Programme | Usage Principal | Quantité d'eau de rinçage l. /cycle | durée sec. | lavage °C | rinçage°C |
|---|---|---|---|---|---|
| **Standard** | | | | | |
| **prospeed** | Court | 2 | 60 | 55 | 80 |
| **professional** | Standard | 2,4 | 90 | 60 | 82 |
| **protemp** | Intensif | 3 | 180 | 65 | 88 |
| **Spécial** | | | | | |
| **proglass** | Verres | 3 | 90 | 60 | 67 |
| **prowater** | Verre et cristal avec de l'eau osmose | 3 | 120 | 65 | 70 |
| **prolong** | Lavage continu | 2,4 | 600 | 60 | 82 |
| **proeco** | Sang et amidon | 2,4 | 150 | 45 | 80 |
| **pronew** | Changement rapide de l'eau | 23 | 360 | - | 60 |
| **proactive** | Poêles et ustensiles | 5 | 300 | 70 | 82 |
| **prosteel** | Couverts | 5 | 360 | 72 | 88 |
| **prosan** | A0=60 selon EN-ISO 15883-1/3 | 3 | automatique | 70 | 85 |
| **Auto-nettoyage** | | | | | |
| **proclean** | Auto-nettoyage et vidange automatique | 25 | 300 | - | - |
| **prodrain** | Vidange automatique | - | 120 | - | - |

| Les Avantages |
|---|
| Commandes électroniques avancées |
| Cuve emboutie Easy Clean |
| Guides panier emboutis |
| Filtre de cuve intégral en inox |
| Bras de lavage / rinçage en composite |
| Cycle d'auto-nettoyage automatique |
| Adoucisseur en continu |
| Pompe Soft start |
| Pompe double sortie |
| Porte système Soft |
| Doseur péristaltique produit de lavage et de rinçage |
| Renouvellement d'eau piloté |
| Porte double paroi |
| Carrosserie double paroi |
| Surpresseur de rinçage |

| Donnée Techniques | | |
|---|---|---|
| Productivité théorique | paniers/h | 60 |
| Dimensions L x P x H | mm | 600 x 700 x 850 |
| Dimension du casier | mm | 500 x 600 |
| Hauteur de passage utile | mm | 405 |
| Capacité du cuve | l | 23 |
| Capacité de la chaudière | l | 7 |
| Résistance de la cuve | W | 2.100 |
| Résistance de la chaudière | W | 7.000 |
| Puissance de pompe de lavage | W | 700 |
| Puissance de pompe de rinçage | W | 200 |
| Puissance de pompe de vidange | W | 40 |
| Puissance totale | W | 9.800 |
| Alimentation | V | 400/50/3N |
| Protection | A | 16 |
| Niveau Sonore | dB (A) | 63 |
| Poids net | kg | 64 |

* Alimentation en eau à 50 °C,

# Thirode
# OREANE LF PRO600





| modèle | | code de l'article |
|---|---|---|
| OREANE LF PRO600 | Lave-vaisselle frontale avec pompe de rinçage et de vidange, doseurs de rinçage et de lavage péristaltiques | 918637 |

## Dotation incluse

| | code | Quantité |
|---|---|---|
|  Panier fond plat | 780132 | 1 |
|  Panier 18 assiettes | 70180 | 1 |

## Spécifications de l'emballage

| | | |
|---|---|---|
| Poids brut | Kg | 70 |
| Dimensions L x P x H | mm | 690 x 750 x 980 |
| Volume cubique | $m^3$ | 0,55 |

## Arrivée d'eau / évacuation

| | | |
|---|---|---|
| Pression de l'eau à l'entrée min-max | bar | 1 - 4 |
| Température de l'eau à l'entrée min - max | °C | 15 - 60 |
| Raccordement en eau | pouce mm | 3/4" - 2.000 |
| Raccordement vidange | diamètre mm | ø 18/24 - 2.000 |
| Dureté d'eau maximum | °fH | 14 |

## Schéma d'installation

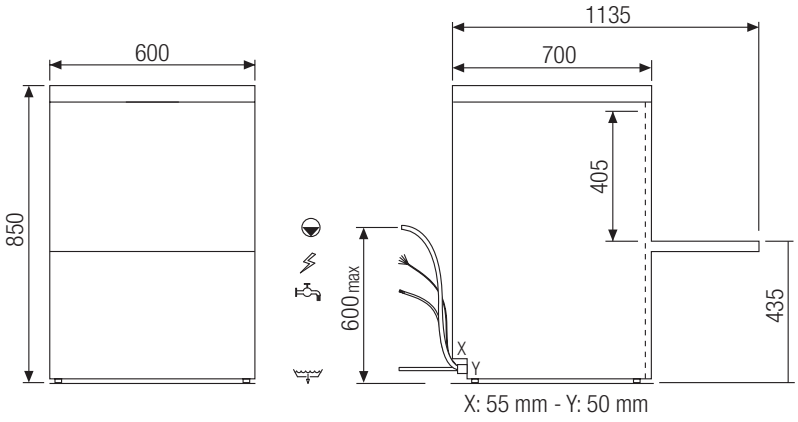


## Hauteur maximale

| | | |
|---|---|---|
| | mm | 500 x 600 |
| | mm | 375 |
| | mm | 380 |
| | cm | GN1/1 (53x32) 4 Quantité au maximum |


Informations société
HMI, 17 rue des Freres Lumière 77290 Mitry Mory
Téléphone : 01 64 67 61 00
E-mail : contact@hmi.fr site : hmi.fr