Thirode
OREANE **LC PRO600A**

Lave-vaisselle à capot



Avantages et caractéristiques

Entièrement fabriqué en **acier inoxydable**, le lave-vaisselle à capot **LC PRO 600** se distingue par sa **robustesse** et sa **fiabilité.** Son capot ergonomique, équipé d'un **bras de relevage à trois côtés**, facilite l'ouverture et la fermeture pour un **confort d'utilisation optimal**. Avec une hauteur de passage utile de **465 mm**, parmi les plus importantes de sa catégorie, le **LC PRO 600** permet le lavage aisé de la vaisselle de grand format.
Son **enceinte de lavage** sans tuyauterie apparente et sa **cuve emboutie** évitent toute accumulation de saletés, garantissant ainsi un **nettoyage rapide,** une **hygiène parfaite et un entretien simplifié.**

Tableau de commandes
Le **tableau de commandes** électronique à effleurement situé en partie supérieure du capot, associé à un **grand écran LCD couleur**, offre une **lecture claire et intuitive** des informations. L'écran change de couleur en fonction de l'état d'avancement du cycle, permettant un **suivi visuel instantané**.
Les **températures** de lavage et de rinçage, le **compteur de cycles** ainsi que les **diagnostics** automatiques sont affichés à l'aide de **textes explicites** et **d'icônes lisibles.**
Le **réglage des températures** et le **dosage des produits** chimiques s'effectuent facilement grâce à des paramètres adaptables, pour une utilisation simple et précise.

Programme	Usage Principal	Quantité d'eau de rinçage l. /cycle	durée sec.	lavage °C	rinçage°C
Standard					
prospeed	Court	1,8	60	55	80
professional	Standard	2	90	60	82
protemp	Intensif	2,5	180	65	88
Spécial					
proglass	Verres	2	90	60	67
prowater	Verre et cristal avec de l'eau osmose	2	120	65	70
prolong	Lavage continu	2,5	600	60	82
proeco	Sang et amidon	2,5	150	45	80
pronew	Changement rapide de l'eau	17	540	60	-
proactive	Poêles et ustensiles	4,1	300	70	82
prosteel	Couverts	2,5	360	72	88
prosan	A0=60 selon EN-ISO 15883-1/3	2,5	automatique	70	85
Auto-nettoyage					
proclean	Auto-nettoyage et vidange automatique	32	300	-	-
prodrain	Vidange automatique	-	90	-	-

Les Avantages
Commandes électroniques avancées
Cuve emboutie Easy Clean
Filtre intégral de cuve
Bras de lavage / rinçage en composite
Cycle d'auto-nettoyage automatique
Pompe double sortie
Overture Soft
Doseur péristaltique produit de lavage et de rinçage
Renouvellement d'eau piloté
Capot double paroi
Carrosserie double paroi
Surpresseur de rinçage
Adoucisseur en continu

Donnée Techniques		
Productivité théorique	paniers/h	60
Dimensions L x P x H	mm	700 x 755 x 1565
Dimension du casier	mm	500 x 600
Hauteur de passage utile	mm	465
Capacité du cuve	l	30
Capacité de la chaudière	l	12
Résistance de la cuve	W	3.000
Résistance de la chaudière	W	8.000
Puissance de pompe de lavage	W	1.500
Puissance de pompe de rinçage	W	200
Puissance de pompe de vidange	W	40
Puissance totale	W	12.500
Alimentation	V	400/50/3N
Protection	A	20
Niveau Sonore	dB (A)	63
Poids net	kg	120

* Alimentation en eau à 50 °C

Thirode
OREANE **LC PRO600A**





modèle		code de l'article
OREANE LC PRO600 A	Lave-vaisselle á capot avec adoucisseur intégré, pompe de rinçage et de vidange, doseurs de rinçage et de lavage péristaltiques	**TT3923STH2CDD**

Dotation incluse

		code	Quantité
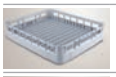	Panier verres	70181	1
	Panier 22 assiettes	70180	1
	Panier à couverts	780081	1

Spécifications de l'emballage

Poids brut	Kg	136
Dimensions L x P x H	mm	830 x 870 x 1530
Volume cubique	m^3	1,1

Arrivée d'eau / évacuation

Pression de l'eau à l'entrée min-max	bar	1 - 4
Température de l'eau à l'entrée min - max	°C	15 - 60
Raccordement en eau	pouce mm	3/4" - 2.000
Raccordement vidange	diamètre mm	ø 33/43 - 1.700
Dureté d'eau maximum	°fH	35

Schéma d'installation

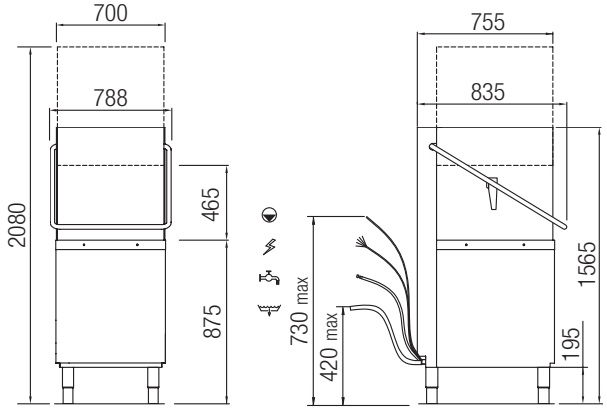

Pieds réglables en hauteur +/- 3 cm

Hauteur maximale

	mm	500 x 600
	mm	450
	mm	450
	cm	60x40 - GN1/1 (53x32)

Informations société
HMI, 17 rue des Freres Lumière 77290 Mitry Mory
Téléphone : 01 64 67 61 00
E-mail : contact@hmi.fr site : hmi.fr