Thirode

OREANE **LC PRO HP 500**

Lave-vaisselle à capot



Avantages et caractéristiques

Entièrement fabriqué en **acier inoxydable**, le lave-vaisselle à capot **LC PRO HP 500** se distingue par sa **robustesse** et sa **fiabilité.** Son capot ergonomique, équipé d'un **bras de relevage à trois côtés**, facilite l'ouverture et la fermeture pour un **confort d'utilisation optimal**. Avec une hauteur de passage utile de **450 mm**, parmi les plus importantes de sa catégorie, le **LC PRO HP 500** permet le lavage aisé de la vaisselle de grand format.
Son **enceinte de lavage** sans tuyauterie apparente et sa **cuve emboutie** évitent toute accumulation de saletés, garantissant ainsi un **nettoyage rapide,** une **hygiène parfaite et un entretien simplifié.**

Tableau de commandes
Le **tableau de commandes** électronique à effleurement situé en partie supérieure du capot, associé à un **grand écran LCD couleur**, offre une **lecture claire et intuitive** des informations. L'écran change de couleur en fonction de l'état d'avancement du cycle, permettant un **suivi visuel instantané**.
Les **températures** de lavage et de rinçage, le **compteur de cycles** ainsi que les **diagnostics** automatiques sont affichés à l'aide de **textes explicites** et **d'icônes lisibles.**
Le **réglage des températures** et le **dosage des produits** chimiques s'effectuent facilement grâce à des paramètres adaptables, pour une utilisation simple et précise.

Condenseur de buées
Le condenseur de buées extrait la vapeur en fin de cycle et la condense efficacement. L'énergie ainsi récupérée permet d'élever la température de l'arrivée d'eau d'environ **25 °C**, générant des **économies d'électricité** significatives. Ce système contribue également à préserver **le confort** thermique de la pièce et à **améliorer les conditions de travail** des opérateurs.

Programme	Usage Principal	Quantité d'eau de rinçage l. /cycle	durée sec.	lavage °C	rinçage°C
Standard					
prospeed	Court	1,6	60	55	80
professional	Standard	1,8	120	60	82
protemp	Intensif	2,5	180	65	88
Spécial					
proglass	Verres	2	90	60	67
prowater	Verre et cristal avec de l'eau osmose	2	120	65	75
prolong	Lavage continu	2,5	600	60	80
proeco	Sang et amidon	2,5	150	45	80
pronew	Changement rapide de l'eau	17	540	60	-
proactive	Poêles et ustensiles	3,9	300	70	82
prosteel	Couverts	2,5	360	72	88
prosan	A0=60 selon EN-ISO 15883-1/3	2,5	automatique	70	85
Auto-nettoyage					
proclean	Auto-nettoyage et vidange automatique	17	300	-	-
prodrain	Vidange automatique	-	90	-	-

Les Avantages
Commandes électroniques
Cuve emboutie Easy Clean
Préfiltre intégral de cuve
Bras de lavage / rinçage en composite
Pompe Soft start
Pompe double sortie
Doseur péristaltique produit de lavage et de rinçage
Renouvellement d'eau optimisé
Capot double paroi
Cycle d'auto-nettoyage automatique
Surpresseur de rinçage

Donnée Techniques		
Productivité théorique	paniers/h	60
Dimensions L x P x H	mm	634 x 744 x 2229
Dimension du casier	mm	500 x 500
Hauteur de passage utile	mm	450
Capacité du cuve	l	20
Capacité de la chaudière	l	6
Résistance de la cuve	W	2.500
Résistance de la chaudière	W	8.000
Puissance de pompe de lavage	W	700
Puissance de pompe de rinçage	W	200
Puissance de pompe de vidange	W	40
Puissance totale	W	8.700
Alimentation	V	400/50/3N
Protection	A	16
Niveau Sonore	dB (A)	66
Poids net	kg	90 + 23

* Alimentation en eau à 50 °C

Thirode

OREANE **LC PRO HP 500**





modèle		code de l'article
OREANE LC PRO HP 500	Lave-vaisselle á capot avec pompe de rinçage et de vidange, doseurs de rinçage et de lavage péristaltiques et Condenseur de buées	**GH50RTTTH2ACDD**

Dotation incluse

		code	Quantité
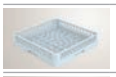	Panier fond plat	780132	1
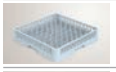	Panier 18 assiettes	780131	1
	Panier à couverts	780139	1

Spécifications de l'emballage

		LC PRO500	RC
Poids brut	Kg	100	25
Dim. (LxPxH)	mm	760x840x1520	700x750x300
Volume cubique	m³	0,95	0,15

Arrivée d'eau / évacuation

Pression de l'eau à l'entrée min-max	bar	1 - 4
Température de l'eau à l'entrée min - max	°C	15 - 25
Raccordement en eau	pouce mm	3/4" - 2.000
Raccordement vidange	diamètre mm	ø 33/43 - 1.700
Dureté d'eau maximum	°fH	14

Schéma d'installation

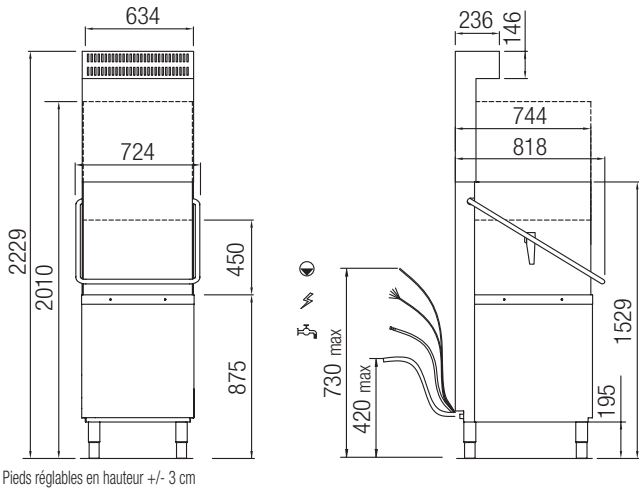

Pieds réglables en hauteur +/- 3 cm

Hauteur maximale

	mm	500 x 500
	mm	425
	mm	440
	cm	GN1/1 (53x32) 4 Quantité au maximum

Informations société
HMI, 17 rue des Freres Lumière 77290 Mitry Mory
Téléphone : 01 64 67 61 00
E-mail : contact@hmi.fr site : hmi.fr