Thirode
OREANE LB PRO4

Lave-ustensiles
Lave-batterie



Avantages et caractéristiques

Entièrement fabriqué en acier inoxydable, le lave-batterie **LB PRO4** se distingue par sa robustesse et sa fiabilité.
Sa conception à **double paroi** intégrale assure une excellente isolation thermique et phonique, garantissant à la fois un confort d'utilisation optimal et une meilleure **efficacité énergétique**. Sa porte isolée à ouverture contrebalancée facilite sa manipulation. La **cuve de lavage emboutie** est équipée d'un filtre inox protégeant efficacement la pompe de lavage contre l'intrusion de particules, couverts ou autres objets. Cette **filtration continue** maintient une **eau propre** tout au long des cycles et garantit un **résultat de lavage irréprochable**, cycle après cycle.

Tableau de commandes
Le tableau de commandes électronique, avec écran LED, offre un **contrôle continu des températures de lavage et de rinçage** assurant une parfaite conformité aux normes d'hygiène. Il intègre également un **système d'autodiagnostic** facilitant une maintenance rapide et efficace, ainsi qu'un **réglage précis** des doseurs de produit de lavage et rinçage, pour une performance constante et un entretien simplifié.

Condenseur de buées
Le condenseur de buées extrait la vapeur en fin de cycle et la condense efficacement. L'énergie ainsi récupérée permet d'élever la température de l'arrivée d'eau d'environ **25 °C**, générant des **économies d'électricité** significatives. Ce système contribue également à préserver **le confort** thermique de la pièce et à **améliorer les conditions de travail** des opérateurs.

Programme	Usage Principal	Quantité d'eau de rinçage l. /cycle	durée sec.	lavage °C	rinçage°C
Standard					
professional 2	Court	4	120	55	80
professional 4	Standard	6	240	60	82
professional 6	Intensif	6	360	65	88
Spécial					
prolong	Lavage continu	6	720	60	82
Auto-nettoyage					
proclean	Auto-nettoyage et vidange automatique	72	300	-	-
prodrain	Vidange automatique	-	90	-	-

Les Avantages
Commandes électroniques
Cuve emboutie Easy Clean
Filtre intégral de cuve inox
Bras de lavage et rinçage inox
Cycle d'auto-nettoyage automatique
Pompe double sortie
Doseur péristaltique produit de lavage et de rinçage
Renouvellement d'eau optimisé
Porte double paroi
Carrosserie double paroi
Pompe de rinçage

Donnée Techniques		
Productivité théorique	paniers/h	30
Dimensions L x P x H	mm	850 x 850 x 1960
Dimensions L x P x H **(HP)**	mm	850 x 850 x 2187
Dimension du casier	mm	700 x 700
Hauteur de passage utile	mm	850
Capacité du cuve	W	85
Capacité de la chaudière	W	12
Résistance de la cuve	W	8.000
Résistance de la chaudière	W	8.000
Puissance de pompe de lavage	W	2.700
Puissance de pompe de rinçage	W	200
Puissance de pompe de vidange	V	40
Puissance totale	W	10.700
Alimentation	V	400/50/3N
Protection	A	32
Niveau Sonore	dB (A)	68
Poids net	kg	181
Poids net **(HP)**	kg	207

* Alimentation en eau à 50 °C

Thirode
OREANE LB PRO4





modèle		code de l'article
OREANE LB PRO4	Lave-batterie avec pompe de rinçage et de vidange, doseurs de rinçage et de lavage	**LP613THDD**
OREANE LB PRO4 HP	Lave-batterie avec pompe de rinçage et de vidange, doseurs de rinçage et de lavage et Condenseur de buées	**LP613RTHDD**

Spécifications de l'emballage

		LB PRO4	LB PRO4 HP
Poids brut	Kg	191	217
Dim. (LxPxH)	mm	1000x950x2200	
Volume cubique	m³	2,1	2,1

Dotation incluse

	code	Quantité
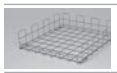 Panier inox pour	42305	1

Schéma d'installation

OREANE LB PRO4

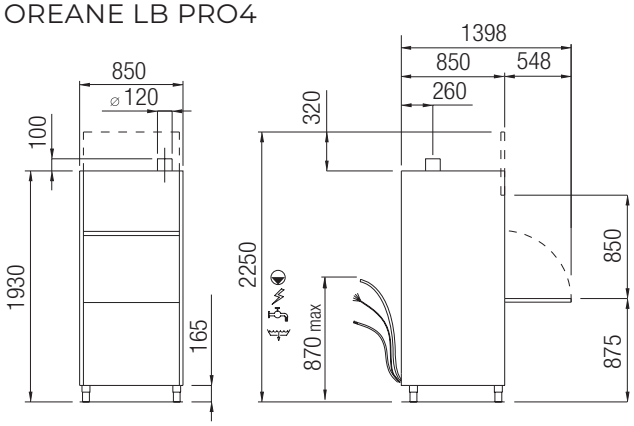

Pieds réglables en hauteur +/- 3 cm

OREANE LB PRO4 HP

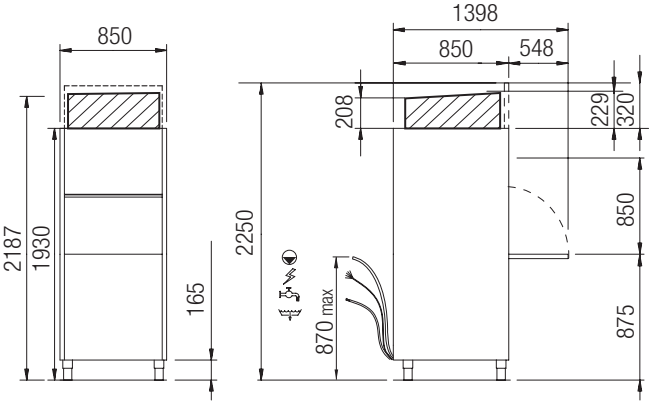

Pieds réglables en hauteur +/- 3 cm

Arrivée d'eau / évacuation

Pression de l'eau à l'entrée min-max	bar	1 - 6
Température de l'eau à l'entrée min - max	°C	15 - 60
Température de l'eau à l'entrée min - max **(HP)**	°C	15 - 25
Raccordement en eau	pouce mm	3/4" - 2.500
Raccordement vidange	diamètre mm	ø 33/43 - 2.000
Dureté d'eau maximum	°fH	9

Hauteur maximale

	mm	700 x 700
	mm	700 x 700 x 850

Informations société
HMI, 17 rue des Freres Lumière 77290 Mitry Mory
Téléphone : 01 64 67 61 00
E-mail : contact@hmi.fr site : hmi.fr