Thirode
OREANE LB PRO1

Lave-ustensiles
Lave-batterie



Avantages et caractéristiques

Entièrement fabriqué en acier inoxydable, le lave-vaisselle frontal **LB PRO1** se distingue par sa robustesse et sa fiabilité.
Sa conception à **double paroi** intégrale assure une excellente isolation thermique et phonique, garantissant à la fois un confort d'utilisation optimal et une meilleure **efficacité énergétique**. Sa porte isolée à ouverture contrebalancée facilite sa manipulation. La **cuve de lavage emboutie** est équipée d'un filtre inox protégeant efficacement la pompe de lavage contre l'intrusion de particules, couverts ou autres objets. Cette **filtration continue** maintient une **eau propre** tout au long des cycles et garantit un **résultat de lavage irréprochable**, cycle après cycle.

Tableau de commandes
Le tableau de commandes électronique, avec écran LED, offre un **contrôle continu des températures de lavage et de rinçage** assurant une parfaite conformité aux normes d'hygiène. Il intègre également un **système d'autodiagnostic** facilitant une maintenance rapide et efficace, ainsi qu'un **réglage précis** des doseurs de produit de lavage et rinçage, pour une performance constante et un entretien simplifié.

Programme	Usage Principal	Quantité d'eau de rinçage l. /cycle	durée sec.	lavage °C	rinçage°C
Standard					
professional 2	Court	2,4	120	55	80
professional 4	Standard	3	240	60	82
professional 6	Intensif	3,5	360	65	88
Spécial					
prolong	Lavage continu	3,5	720	60	82
Auto-nettoyage					
proclean	Auto-nettoyage et vidange automatique	23	300	-	-
prodrain	Vidange automatique	-	90	-	-

Les Avantages
Commandes électroniques
Cuve emboutie Easy Clean
Filtre intégral de cuve inox
Bras de lavage et rinçage inox
Cycle d'auto-nettoyage automatique
Pompe double sortie
Doseur péristaltique produit de lavage et de rinçage
Renouvellement d'eau optimisé
Porte double paroi
Carrosserie double paroi
Pompe de rinçage

Donnée Techniques		
Productivité théorique	paniers/h	30
Dimensions L x P x H	mm	600 x 700 x 1290
Dimension du casier	mm	500 x 600
Hauteur de passage utile	mm	405
Capacité du cuve	l	23
Capacité de la chaudière	l	6
Résistance de la cuve	W	2.100
Résistance de la chaudière	W	6.000
Puissance de pompe de lavage	W	700
Puissance de pompe de rinçage	W	200
Puissance de pompe de vidange	W	40
Puissance totale	W	6.700
Alimentation	V	400/50/3N
Protection	A	16
Niveau Sonore	dB (A)	68
Poids net	kg	71

* Alimentation en eau à 50 °C

Thirode
OREANE LB PRO1

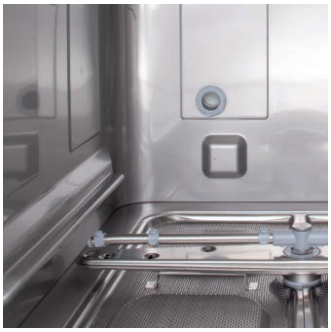

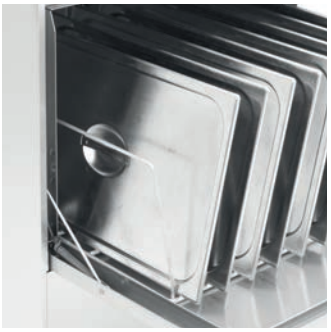

modèle		code de l'article
OREANE LB PRO1	Lave-vaisselle frontal avec pompe de rinçage et de vidange, doseurs de rinçage et de lavage	**918401**

Dotation incluse

		code	Quantité
	Panier composite pour	706129	1

Spécifications de l'emballage

Poids brut	Kg	80
Dimensions L x P x H	mm	800 x 700 x 1250
Volume cubique	m^3	0,65

Arrivée d'eau / évacuation

Pression de l'eau à l'entrée min-max	bar	1 - 4
Température de l'eau à l'entrée min - max	°C	15 - 60
Raccordement en eau	pouce mm	3/4" - 2.000
Raccordement vidange	diamètre mm	ø 18/24 - 2.000
Dureté d'eau maximum	°fH	9

Schéma d'installation

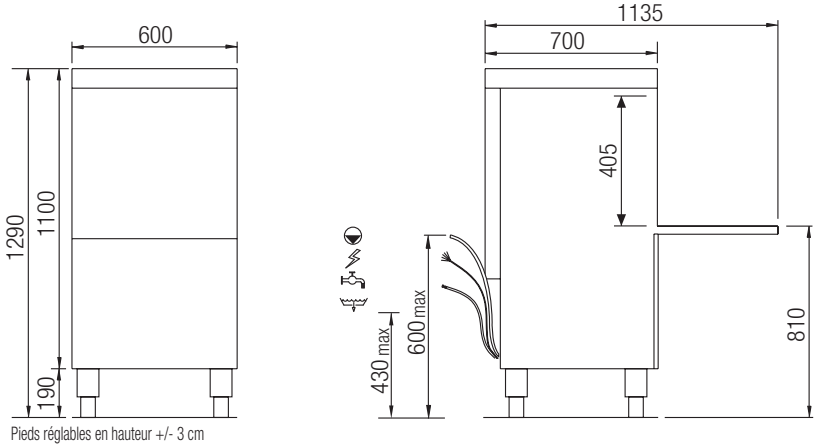

Pieds réglables en hauteur +/- 3 cm

Hauteur maximale

	mm	500 x 600
	Ø mm	410
	cm	GN1/1 (53x32)
	mm	600 x 400
	mm	600 x 500 x 390

Informations société
HMI, 17 rue des Freres Lumière 77290 Mitry Mory
Téléphone : 01 64 67 61 00
E-mail : contact@hmi.fr site : hmi.fr